Мини-колонна торговой марки Donel тип: DMC

Мини-колонна DMC торговой марки Donel - решение для организации подключения как индивидуального рабочего места, так и в комнатах переговоров и в открытых офисных пространствах к электропитанию, к компьютерным сетям, а так же к мультимедийной технике.

Артикул	Наименование	Высота H1, мм
DMC210SW	Donel Напольная мини-колонна двухсторонняя 20 мод. (10мод. 45х45), высота 350мм, цвет белый	350
DMC210SHW	Donel Напольная мини-колонна двухсторонняя 20 мод. (10мод. 45х45), высота 680мм, цвет белый	680

Материал профиля:	Алюминиевый сплав
Цвет:	Белый
Количество модулей 22.5х45, шт:	20
Высота H1 DMC210SW, мм:	350
Высота H1 DMC210SHW, мм:	680
Степень защиты IP:	20
Гарантия:	5 лет
Сделано в:	Китае
Комплектация:	
Напольная мини-колонна	1шт
Инструкция по эксплуатации	1шт
Упаковка	1шт

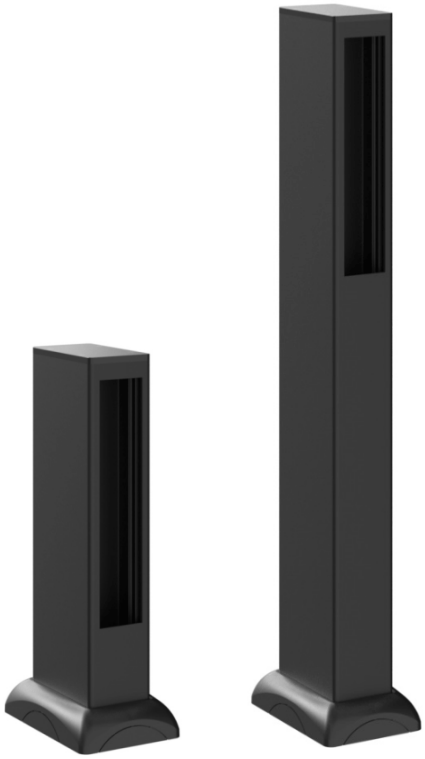

ВАЖНО! Электроустановочные изделия, слаботочные и мультимедийные розетки стандарта 45х45, а также кабель для подключения к электропитанию в комплект поставки не входят и приобретаются отдельно

ВНИМАНИЕ! Использовать только внутри помещений

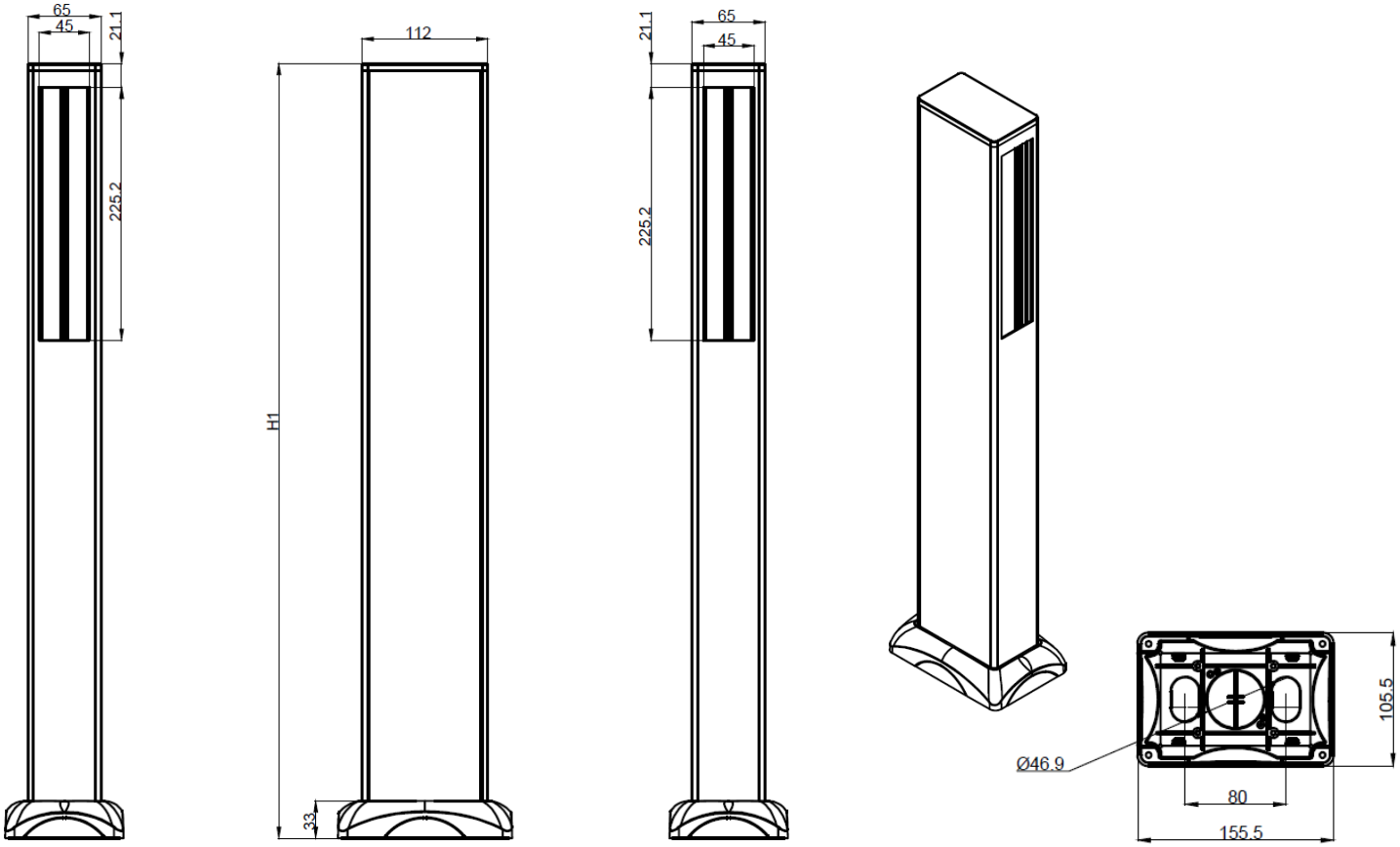

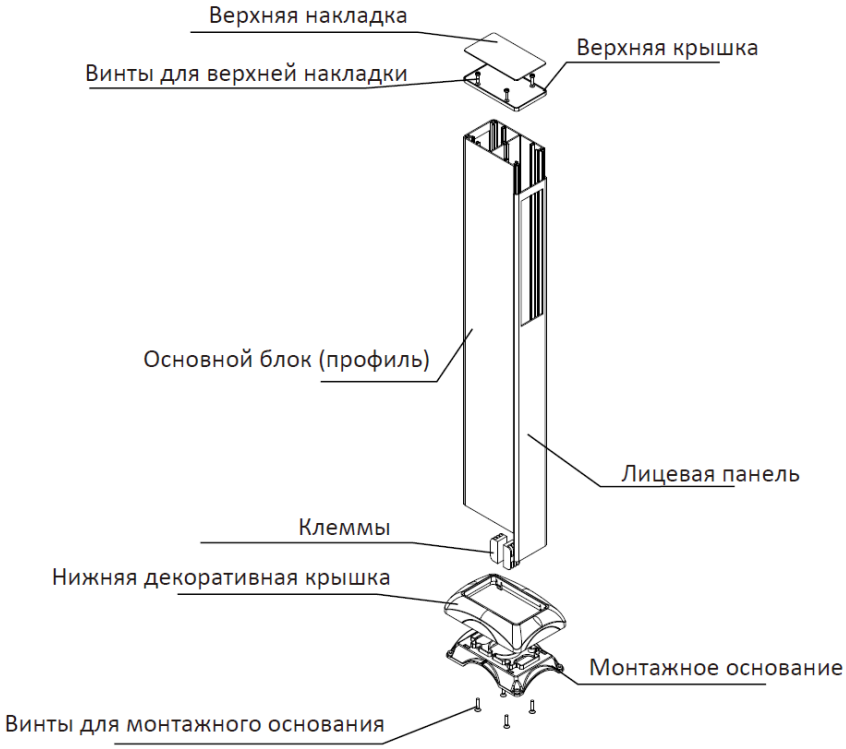

Установка и подключение

1. Снять монтажное основание

С помощью отвертки ослабить винты монтажного основания (рис. 1). Снять монтажное основание (рис. 2).

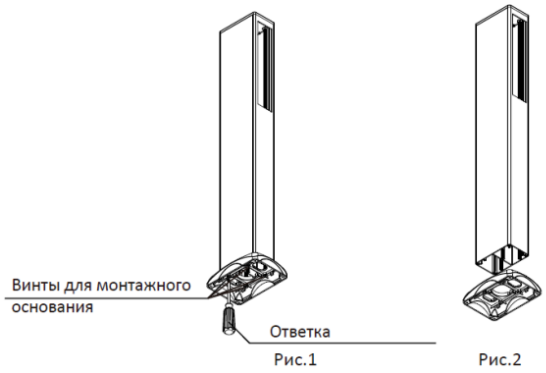

Рис.1 Рис.2

2. Снять нижнюю декоративную крышку

Нажать на защелки на монтажном основании, чтобы снять нижнюю декоративную крышку (рис. 1).

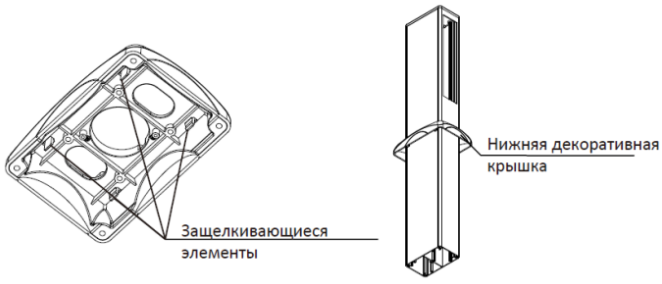

Рис.1 Рис.2

3. Установка модулей

Подключить модули (рис. 1) и подсоединить провод заземления к клеммам модуля. Подсоединить провода модуля к клеммной колодке (рис. 2). Вставить модули в лицевую панель, пока они не будут надежно закреплены (рис. 3).

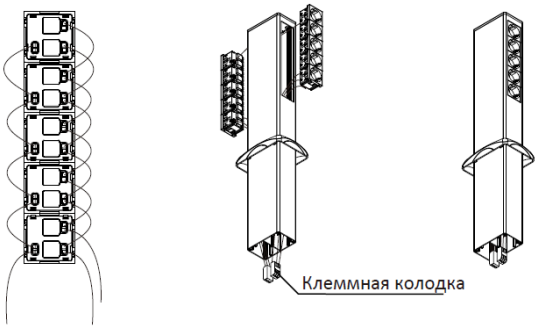

Рис.1 Рис.2 Рис.3

4. Позиционирование на поверхности

Прикрепить монтажное основание к основному блоку. Отметить места для сверления отверстий (рис. 1). Просверлить отверстия в соответствии с разметкой (рис. 2).

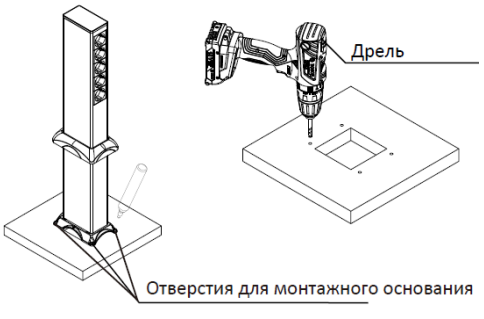

Рис.1 Рис.2

5. Установка на поверхность пола

Подсоединить провода к клеммной колодке и вставить ее в основной блок (рис. 1). Закрепить монтажное основание на полу с помощью винтов (рис. 2). Плотно прижать нижнюю декоративную крышку, пока она надежно не зафиксируется на монтажном основание (рис. 3).

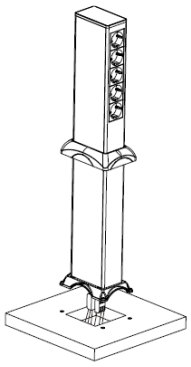

Рис.1

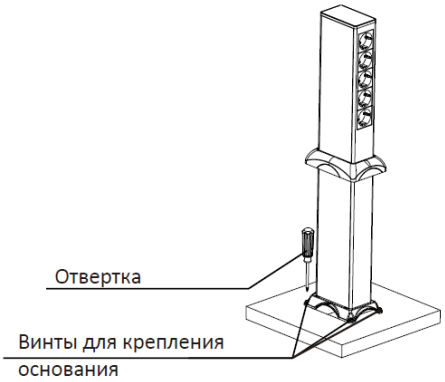

Рис.2

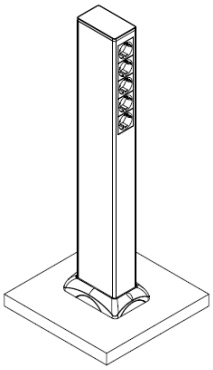

Рис.3

Рабочая температура окружающей среды:	от -5 до + 40°С
Техническое обслуживание:	Чистка поверхности изделия тканью
Экологичность:	Не использовать ацетон, смолоочистители или трихлорэтилен Не содержит галогенов
Правила и условия безопасной эксплуатации:	Монтаж производится квалифицированным специалистом согласно ПУЭ только при отключенном электропитании сети. Запрещается подключение к неисправной электропроводке. Обслуживание мини-колонны производится только при отключенной электрической сети. При обнаружении видимых механических повреждений, появления специфического запаха при эксплуатации или в случаях попадания воды внутрь изделия, мини-колонну необходимо отключить от электрической сети до проверки работоспособности специалистом.
Правила и условия перевозки:	Перевозка любым транспортом в упаковке изготовителя, при условии защиты от механических повреждений, непосредственных воздействий атмосферных осадков и ударных нагрузок.
Правила и условия хранения:	Хранение осуществляется в упаковке изготовителя в закрытых помещениях с естественной вентиляцией при температуре окружающего воздуха от -20 до +40°С и относительной влажности 80%.
Правила и условия реализации:	Особых условий не требуется, реализация через оптовые и розничные сети.
Правила и условия утилизации:	Утилизировать обычным способом, как твердые бытовые отходы.
Гарантийные обязательства:	Срок гарантии на данное оборудование составляет 12 месяцев со дня ввода его в эксплуатацию, что подтверждается соответствующим документом, но не более 18 месяцев с даты поставки. Изготовитель гарантирует качество изделия при соблюдении потребителем условий эксплуатации, транспортирования и хранения.
Гарантия не распространяется:	-в случае несоблюдения правил эксплуатации; -в случае внесением покупателя технических изменений в конструкцию мини-колонны; -на мини-колонну, имеющую механические повреждения.
Изготовитель:	HK LEED LIGHTING CO., LTD
Адрес:	No.23, East of lefeng str. 9 Dist. Sansha villeage, Henglan town, Zhongshan city, Guangdong, Китай.
Компания, уполномоченная изготовителем на территории ЕАЭС:	ООО "Донэль", 115088, Москва г, вн.тер.г. муниципальный округ Печатники, ул. Южнопортовая, д. 34, стр. 1, тел.: +7 495 230 31 20, info@donel.su , www.donel.su