Напольный лючок Donel, тип DFB

Напольные лючки Donel – решение для организации рабочих мест, как в открытых пространствах типа «Open Space», так и в индивидуальных помещениях и комнатах переговоров, предназначены для монтажа модульных электроустановочных изделий 45х45 в бетонный пол.

Тип:	DFB
Артикул:	DFB12SANLVL
Наименование:	Donel Лючок в пол 12 мод. (6 мод. 45х45 мм.) верт. установка, металл антрацит, в уровень с напольным покрытием
Количество модулей 22.5х45:	12
Материал:	Сталь, АНТРАЦИТ
Степень защиты IP:	IP30
Габаритные размеры, мм:	200х200х93
Напольное покрытие, мм:	≤20
Размер выемки в крышки, мм:	191х151х20
Высота, мм:	Регулируемая 93 ÷ 123
Гарантия:	1 год
Сделано в	Китае

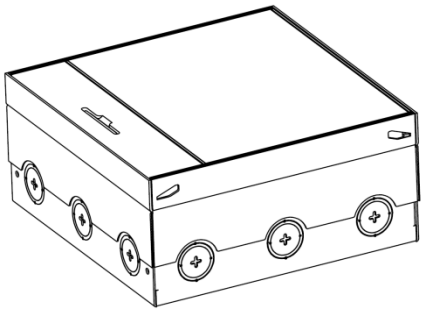

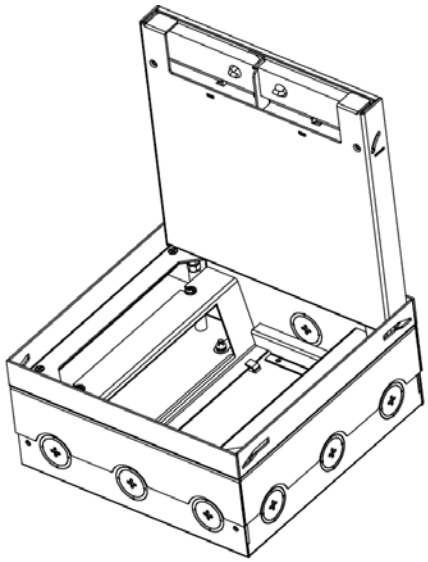

Комплектация:

Лючок:	1шт
Инструкция по эксплуатации:	1шт
Упаковка:	1шт

Электроустановочные изделия, слаботочные и мультимедийные разъемы стандарта 45х45 в комплект поставки не входят и приобретаются отдельно

Габаритные размеры лючка, мм:

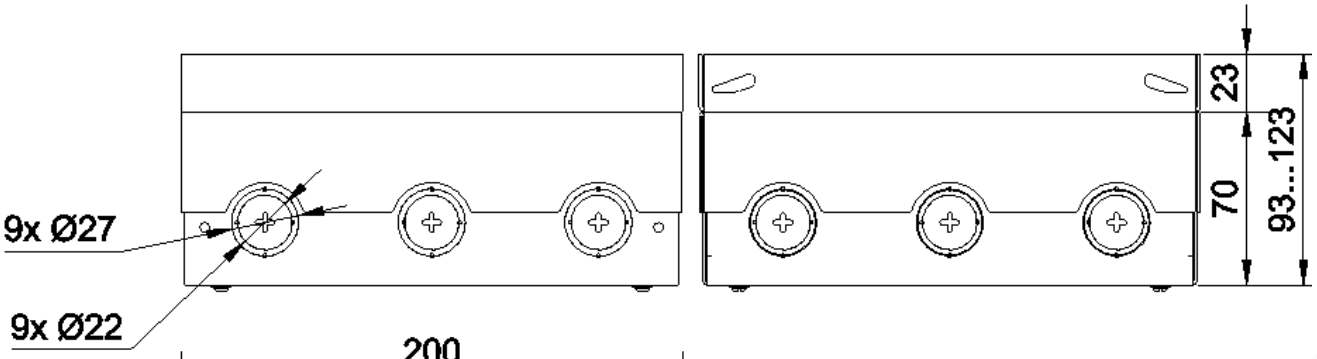

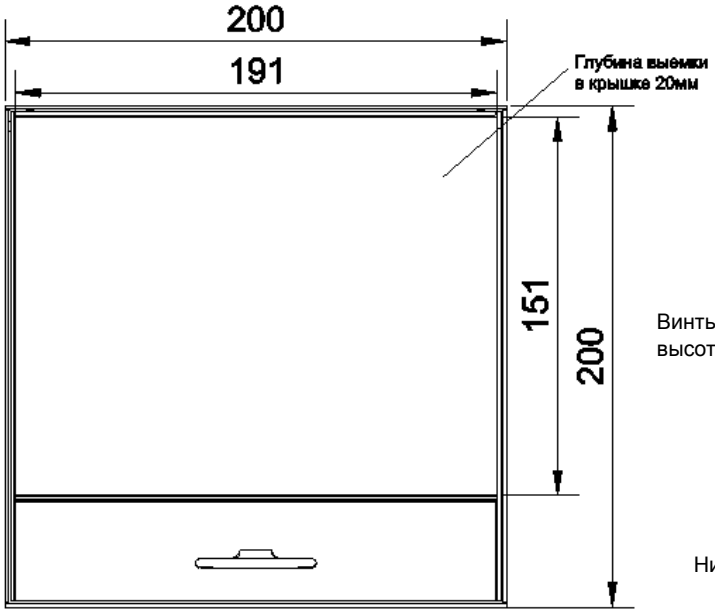

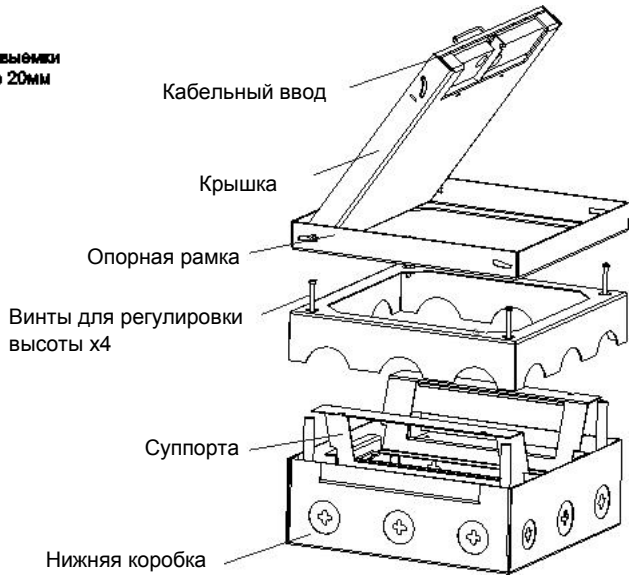

Установка в стяжку:

- Подготовить площадку для установки нижней коробки.
- Подготовить в коробке отверстия для ввода кабеля.
- Снять крышку лючка.
- Зафиксировать нижнюю коробку.
- Завести в коробку предварительно проложенные по полу трубы с кабелем (допускается подвод кабельной трассы в металлических кабель-каналах).
- С помощью регулирующих винтов выровнить высоту лючка до требуемого размера.
- Установить защитную крышку (поставляется в комплекте) для предотвращения попадания раствора и мусора в коробку.
- Выполнить заливку пола.
- После того, как пол будет готов к эксплуатации, удалить защитную крышку.
- Отвинтить суппорта от корпуса нижней коробки, произвести подключение электроустановочных/информационных/мультимедийных модулей стандарта 45х45. Проверить надежность и безопасность подключения. Обязательно подключить заземление.
- Защелкнуть подключенные электроустановочные/информационные/мультимедийные модули в суппорта.
- Зафиксировать суппорта на нижней коробке.
- Установить крышку лючка.
- Лючок готов к работе.
- Крышка лючка поднимается с помощью выдвижной ручки.
- Кабельный вывод в крышке лючка оснащен уплотнительной прокладкой для защиты кабеля.

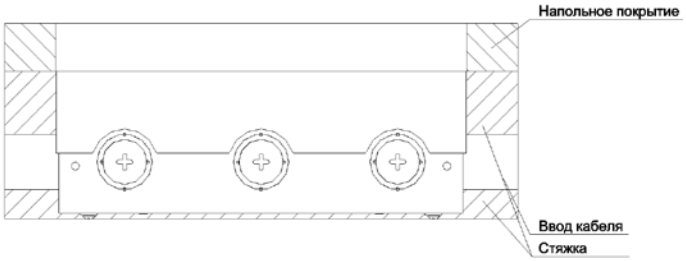

Рабочая температура окружающей среды:	от -5 до + 40°С
Техническое обслуживание:	Чистка поверхности изделия тканью
Экологичность:	Не использовать ацетон, смолоочистители или трихлорэтилен Не содержит галогенов
Правила и условия безопасной эксплуатации:	Монтаж производится квалифицированным специалистом согласно ПУЭ только при отключенном электропитании сети. Запрещается подключение к неисправной электропроводке. Техническое обслуживание лючка производится только при отключенной электрической сети. При монтаже избегать попаданий в корпус лючка посторонних предметов и пыли. При обнаружении видимых механических повреждений, появления специфического запаха при эксплуатации или в случаях попадания воды внутрь изделия, лючок необходимо отключить от электрической сети до проверки работоспособности специалистом.
Правила и условия перевозки:	Перевозка любым транспортом в упаковке изготовителя, при условии защиты от механических повреждений, непосредственных воздействий атмосферных осадков и ударных нагрузок.
Правила и условия хранения:	Хранение осуществляется в упаковке изготовителя в закрытых помещениях с естественной вентиляцией при температуре окружающего воздуха от -20 до +40°С и относительной влажности 80%.
Правила и условия реализации:	Особых условий не требуется, реализация через оптовые и розничные сети.
Правила и условия утилизации:	Утилизировать обычным способом, как твердые бытовые отходы.
Гарантийные обязательства:	Срок гарантии на данное оборудование составляет 12 месяцев со дня ввода его в эксплуатацию, что подтверждается соответствующим документом. Изготовитель гарантирует качество изделия при соблюдении потребителем условий эксплуатации, транспортирования и хранения.
Гарантия не распространяется:	- в случае несоблюдения правил эксплуатации; - в случае внесением покупателя технических изменений в конструкцию лючка; - на лючок, имеющий механические повреждения.

Изготовитель:	HK LEED LIGHTING CO., LTD
Адрес:	No.23, East of lefeng str. 9 Dist. Sansha villeage, Henglan town, Zhongshan city, Guangdong, Китай.
Компания, уполномоченная изготовителем на территории ЕАЭС:	ООО "Донэль", 115088, Москва г, вн.тер.г. муниципальный округ Печатники, ул. Южнопортовая, д. 34, стр. 1, тел.: +7 495 230 31 20, info@donel.su , www.donel.su