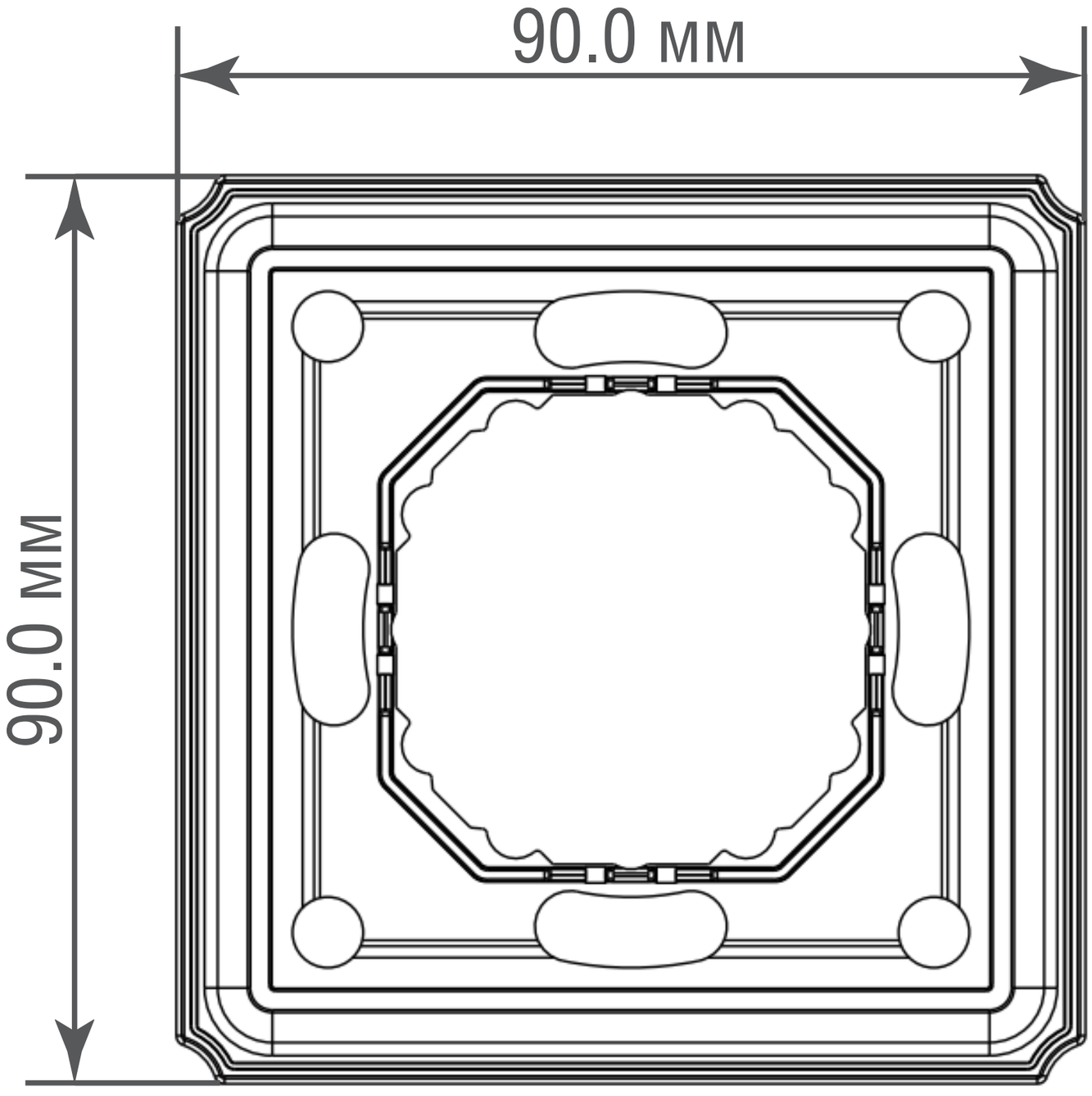
90.0 мм
90.0 мм

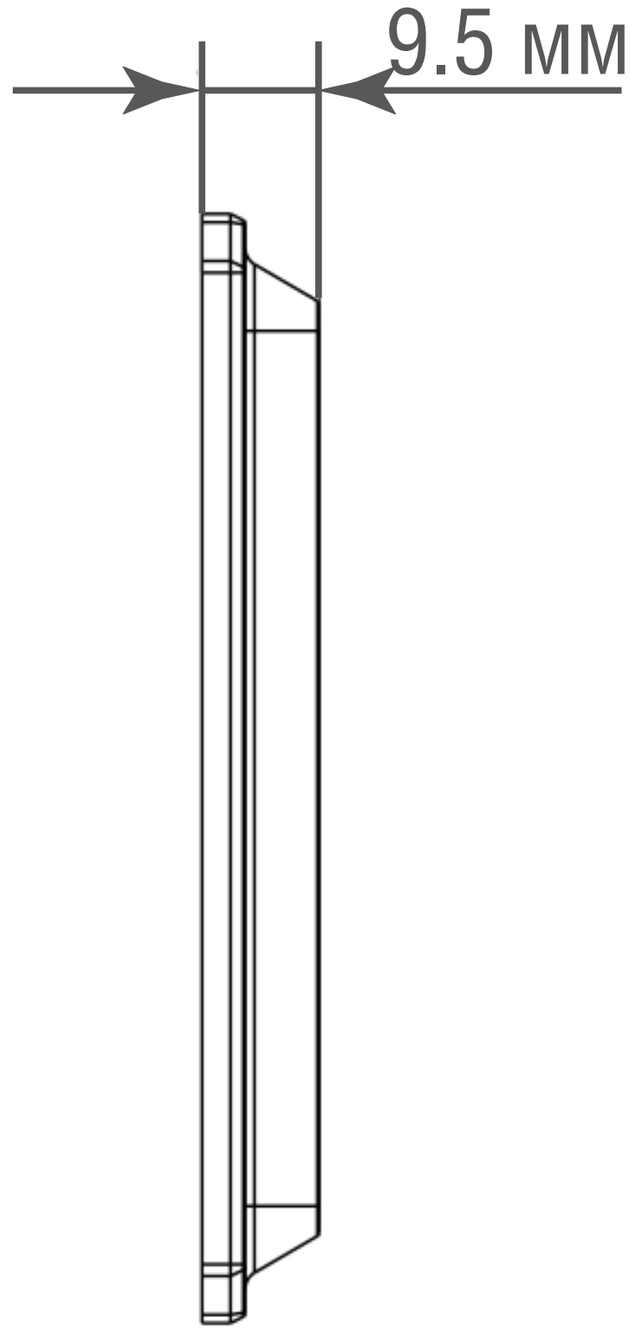
9.5 мм