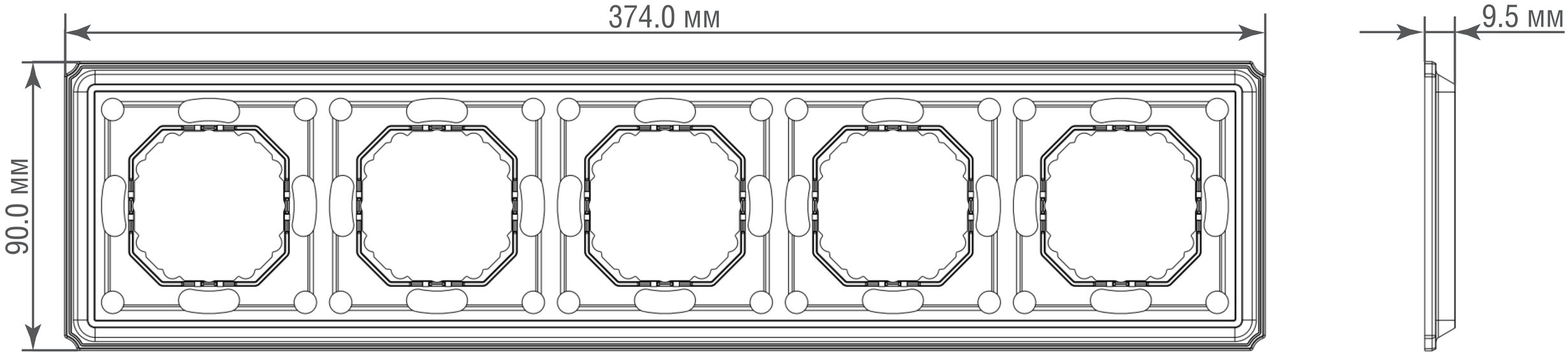
374.0 мм
9.5 мм
90.0 мм